業務No.	業務番号１
業務名称	子ども・子育て支援事務処理センター業務　審査支払に関する業務

業務フローNo.	1-6	業務フロー名称	産休等代替臨時職員雇用費の加算認定

事務名称	時期	住民［窓口］	住民［郵送］	住民［オンライン］	事業者（園）［窓口］	事業者（園）［郵送］	事業者（園）［オンライン］	事務処理センター	所管課	その他関係者	RPA等業務効率化ツール	システム/Office	備考

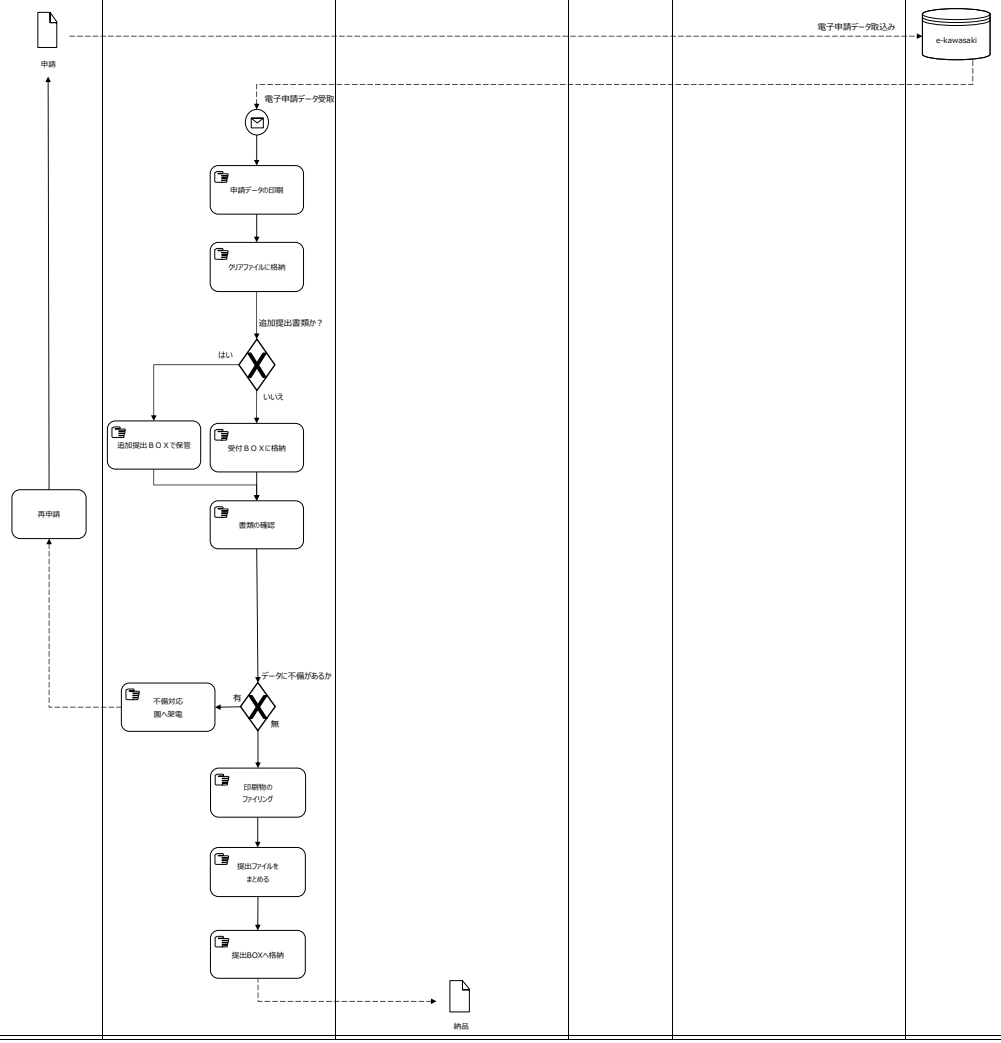

【確認帳票】
①産休代替臨時職員雇用費申請書
②出産予定日のわかるもの
③出産日のわかるもの
④出勤簿（産休取得者）
⑤給与明細（産休取得者）
⑥資格証
⑦出勤簿（代替者）
⑧出勤簿（代替者）
⑨給与明細（代替者）
⑩雇用契約書